Cassetta porta documenti

Cassetta porta documenti

La cassetta porta documenti è necessaria in tutti i locali macchine, al fine di conservare tutta la documentazione inerente l'impianto ascensore.

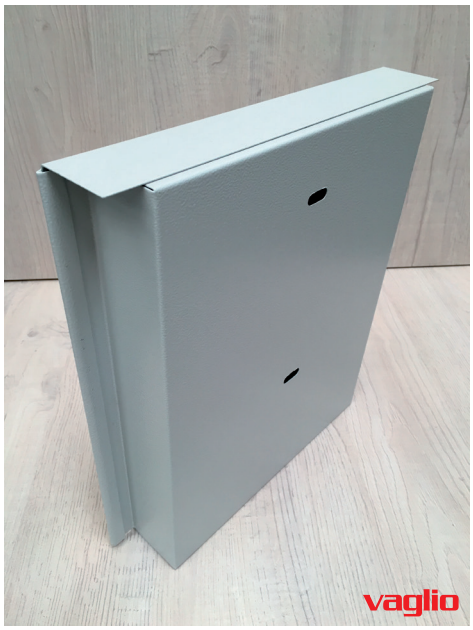

La cassetta porta documenti Vaglio è estremamente pratica: il coperchio scorre attraverso due guide e può essere facilmente inserito o rimosso, permettendo una rapida consultazione consultazione dei documenti.

La completa mancanza di cerniere e serratura (non necessaria poichè il locale macchine è accessibile solo da personale autorizzato) la rendono inoltre estremamente economica.

Parapetto estensibile

Parapetto estensibile

Come le nostre cabine anche i parapetti Vaglio si adattano a qualsiasi misura e possono di conseguenza essere montati su qualsiasi tetto ascensore.

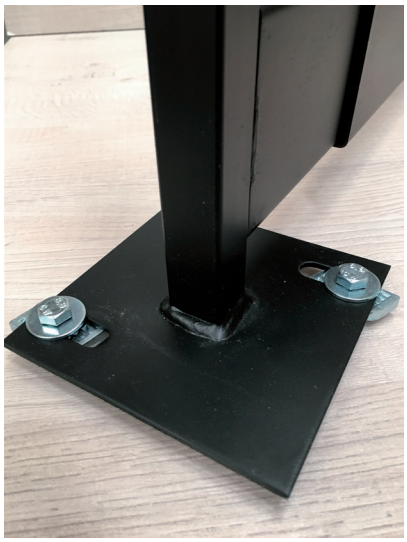

Il parapetto Vaglio può essere esteso facendo scorrere i tubolari che lo compongono uno dentro l'altro. Questo sistema telescopico permette di adattare il parapetto da una larghezza minima di 60 cm ad una massima di 110 cm.
Insieme al parapetto sono forniti su richiesta i bulloni con dato rettangolare e le guide da installare sul tetto cabina per permettere lo scorrimento.
Parapetti estensibili di altre misure o parapetti fissi possono essere realizzati su richiesta.

Scala per fossa

Scala per fossa

La scala per fossa Vaglio adempie agli obblighi della normativa mantenendo i costi decisamente contenuti.

La scala per fossa della ditta Vaglio è studiata affinchè occupi il minor spazio possibile e possa essere fissata contro la muratura del vano, in modo da non intralciare il normale utilizzo dell'ascensore. Tuttavia è realizzata con una struttura robusta per sopportare efficacemente il peso di una persona.
L'azienda Vaglio ha pensato questo prodotto per un uso esclusivo negli impianti ascensori. Ciò fa si che sia pratica sicura e economica.

Mancorrente

Il mancorrente Vaglio è sinonimo di eleganza e robustezza. Facile da montare e bello da vedere.

La ditta Vaglio per le sue cabine utilizza come prodotto standard un tubolare in acciaio inox satinato o lucido montato sulle solide pareti delle cabine Vaglio.
Lo stesso mancorrente può essere utilizzato per essere montato su qualsiasi cabina con la pratica variante che consente il montaggio dall'interno cabina. Il manutentore in questo caso deve fissare semplicemente le staffe circolari sulla parete, e fissare il mancorrente a queste ultime con dei grani filettati.
Pur essendo questo il nostro prodotto standard, su richiesta l'azienda Vaglio è in grado di realizzare mancorrenti a sezione rettangolare e quadrata, con forme particolari o semplicemente con estremità ricurve (come la stessa normativa prescrive in caso di vicinanza all'accesso dell'ascensore).
Su richiesta del cliente il mancorrente può essere realizzato in ottone.

Sostegno per argano universale

Il sostegno per argano universale è un prodotto brevettato utile all'installazione degli argani negli ammodernamenti degli impianti.

Sostegno per argano universale

Il sostegno universale per argani è un prodotto brevettato della Vaglio S.r.l.

Ideato per le sostituzioni degli argani negli impianti esistenti; questo sostegno universale permette agli installatori di interfacciarsi con gli esistenti bulloni di fissaggio e contemporaneamente al nuovo argano che deve essere installato.

Grazie a questo prodotto non deve essere realizzato un sostegno ad hoc per ogni singola sostituzione, con tutti i potenziali problemi che possono sorgere a causa della difficoltà nell'eseguire i rilievi; ma è sufficiente adattare il sostegno universale posizionando correttamente i vari componenti, nel momento stesso in cui si esegue l'installazione del nuovo argano.

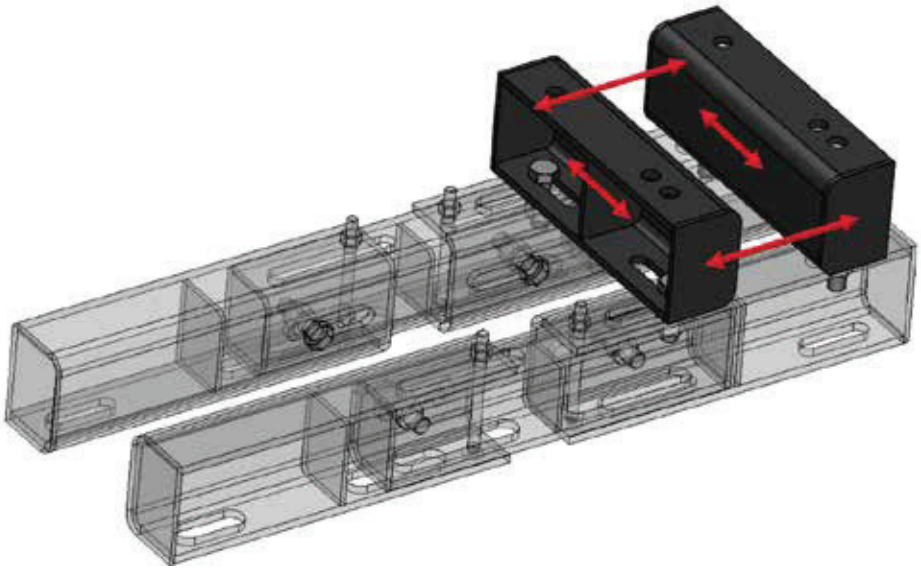

Carico massimo 2.1 t

Prodotto certificato

UNI EN 1090

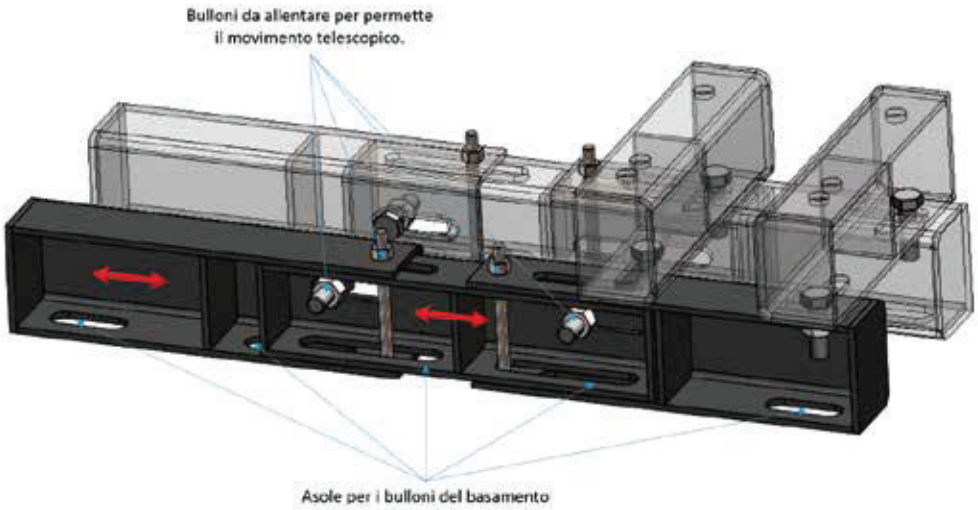

Il sostegno per argani universale si adatta ai basamenti esistenti nell'80% dei casi (indagine statistica eseguita sul territorio di Torino nel 2015), ma ovviamente esistono casi e configurazioni in cui non è possibile installarlo.
In questi casi l'azienda Vaglio è in grado di fornire un sostegno su misura, disegnato, progettatto e prodotto partendo dai rilievi eseguiti dal cliente. Anche in questo caso, come per il sostegno universale il prodotto è certificato sulla base della UNI EN 1090.

Il prodotto oggetto della presente scheda espositiva è una realizzazione dell'invenzione protetta dal brevetto depoisitato in data 14/07/2015.

Staffa cod. 1

Staffa Cod.1: Staffa guida (dimensioni approssimative 250x50x20 mm)

La staffa guida è utile al posizionamento di scivoli extra-corsa e rifasatori, per il supporto magneti o per il montaggio di svariati interrutori.
La sua particolare forma e la presenza di un'asola la rende adatta a diverse misure di Guide.

La staffa che vedete in questa scheda è una delle tante soluzioni studiate dall'azienda Vaglio per rendere più facile il lavoro degli installatori.
Installare tutti i componenti di un impianto ascensore, soprattutto se derivanti da fornitori diversi ed in particolare in caso di ammodernamenti o ristrutturazioni può essere un'impresa per chi deve mettere tutti i pezzi del puzzle assieme e far funzionare l'ascensore efficaemente ed in sicurezza.
Principalemte per questo motivo abbiamo studiato, progettato e realizzato alcune staffe dedicate a risolvere alcuni problemi frequenti; tuttavia l'azienda Vaglio offre sempre a tutti i suoi clienti un supporto in tempo reale per la realizzazione di qualsiasi staffa, sia essa di adattamento o di supporto.

Staffa cod. 2

Staffa Cod.2 : Staffa guida (dimensioni approssimative 250x50x20 mm)

La staffa guida è utile al posizionamento di scivoli extra-corsa e rifasatori, per il supporto magneti o per il montaggio di svariati interrutori.

La staffa che vedete in questa scheda è una delle tante soluzioni studiate dall'azienda Vaglio per rendere più facile il lavoro degli installatori.
Installare tutti i componenti di un impianto ascensore, soprattutto se derivanti da fornitori diversi ed in particolare in caso di ammodernamenti o ristrutturazioni può essere un'impresa per chi deve mettere tutti i pezzi del puzzle assieme e far funzionare l'ascensore efficaemente ed in sicurezza.
Principalemte per questo motivo abbiamo studiato, progettato e realizzato alcune staffe dedicate a risolvere alcuni problemi frequenti; tuttavia l'azienda Vaglio offre sempre a tutti i suoi clienti un supporto in tempo reale per la realizzazione di qualsiasi staffa, sia essa di adattamento o di supporto.

Staffa cod. 3

Staffa Cod.3 : Staffa scivolo (dimensioni approssimative 250x50x20 mm)

Questa staffa montata al fianco della guida all'altezza di ogni fermata dell'impianto permette l'azionamento degli interruttori di extra-corsa e dei rifasatori meccanici.

La staffa che vedete in questa scheda è una delle tante soluzioni studiate dall'azienda Vaglio per rendere più facile il lavoro degli installatori.
Installare tutti i componenti di un impianto ascensore, soprattutto se derivanti da fornitori diversi ed in particolare in caso di ammodernamenti o ristrutturazioni può essere un'impresa per chi deve mettere tutti i pezzi del puzzle assieme e far funzionare l'ascensore efficacemente ed in sicurezza.
Principalemte per questo motivo abbiamo studiato, progettato e realizzato alcune staffe dedicate a risolvere alcuni problemi frequenti; tuttavia l'azienda Vaglio offre sempre a tutti i suoi clienti un supporto in tempo reale per la realizzazione di qualsiasi staffa, sia essa di adattamento o di supporto.

Staffa cod. 4

Staffa Cod.4 : Supporto per molla (dimensioni approssimative 250x50x20 mm)

Supporto finalizzato all'alloggiamento delle molle per i pilastrini della cabina.

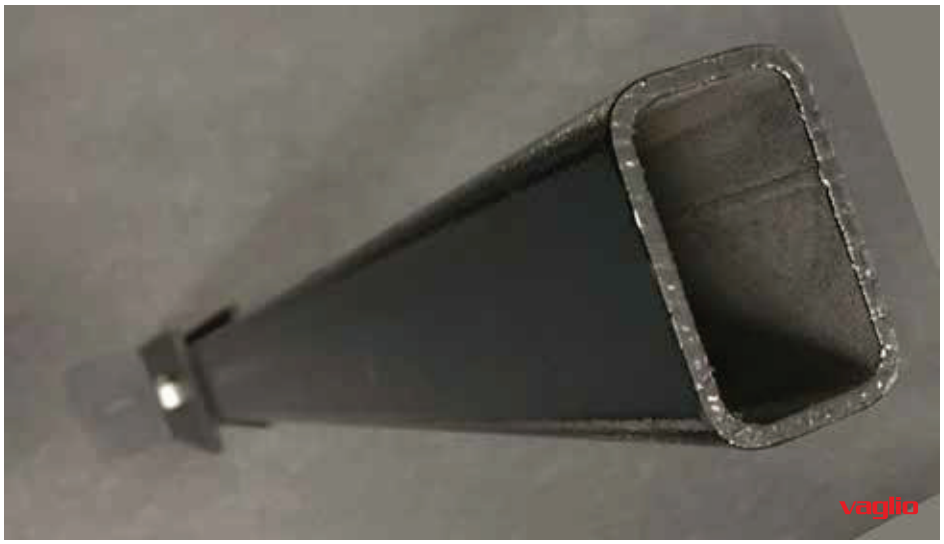

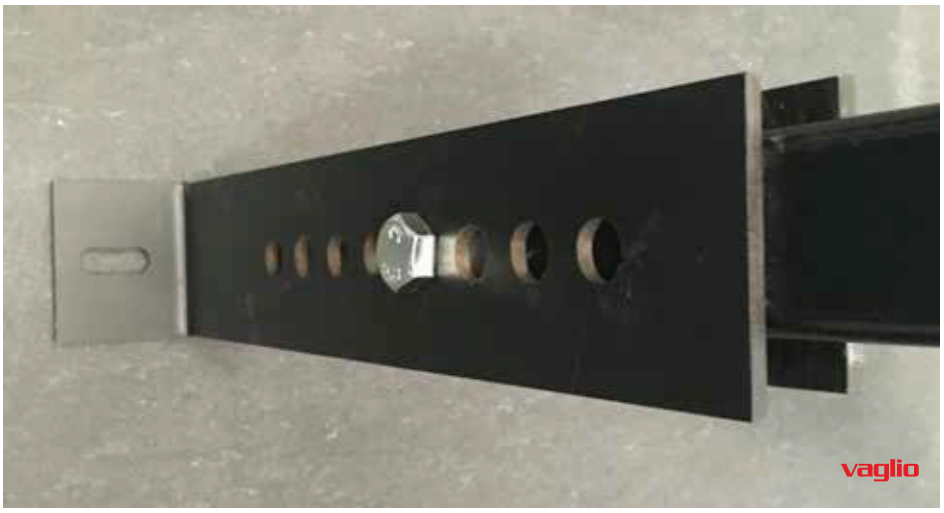

La staffa che vedete in questa scheda è una delle tante soluzioni studiate dall'azienda Vaglio per rendere più facile il lavoro degli installatori.
Installare tutti i componenti di un impianto ascensore, soprattutto se derivanti da fornitori diversi ed in particolare in caso di ammodernamenti o ristrutturazioni può essere un'impresa per chi deve mettere tutti i pezzi del puzzle assieme e far funzionare l'ascensore efficaemente ed in sicurezza.
Principalemte per questo motivo abbiamo studiato, progettato e realizzato alcune staffe dedicate a risolvere alcuni problemi frequenti; tuttavia l'azienda Vaglio offre sempre a tutti i suoi clienti un supporto in tempo reale per la realizzazione di qualsiasi staffa, sia essa di adattamento o di supporto.

Staffa cod. 5

Staffa Cod.5 : Staffa bistabile (dimensioni approssimative 250x50x20 mm)

Questa staffa, facilmente adattabile ai vari modelli di arcata, consente il montaggio impulsori magnetici e bistabili.
La sua geometria rende minima ogni tipo di vibrazione.

La staffa che vedete in questa scheda è una delle tante soluzioni studiate dall'azienda Vaglio per rendere più facile il lavoro degli installatori.
Installare tutti i componenti di un impianto ascensore, soprattutto se derivanti da fornitori diversi ed in particolare in caso di ammodernamenti o ristrutturazioni può essere un'impresa per chi deve mettere tutti i pezzi del puzzle assieme e far funzionare l'ascensore efficaemente ed in sicurezza.
Principalemte per questo motivo abbiamo studiato, progettato e realizzato alcune staffe dedicate a risolvere alcuni problemi frequenti; tuttavia l'azienda Vaglio offre sempre a tutti i suoi clienti un supporto in tempo reale per la realizzazione di qualsiasi staffa, sia essa di adattamento o di supporto.

Staffa cod. 6

Staffa Cod.6: Supporto piatto (dimensioni approssimative 250x50x20 mm)

Supporto finalizzato all'alloggiamento delle molle per i pilastrini della cabina o del contrappeso.

La staffa che vedete in questa scheda è una delle tante soluzioni studiate dall'azienda Vaglio per rendere più facile il lavoro degli installatori.
Installare tutti i componenti di un impianto ascensore, soprattutto se derivanti da fornitori diversi ed in particolare in caso di ammodernamenti o ristrutturazioni può essere un'impresa per chi deve mettere tutti i pezzi del puzzle assieme e far funzionare l'ascensore efficaemente ed in sicurezza.
Principalemte per questo motivo abbiamo studiato, progettato e realizzato alcune staffe dedicate a risolvere alcuni problemi frequenti; tuttavia l'azienda Vaglio offre sempre a tutti i suoi clienti un supporto in tempo reale per la realizzazione di qualsiasi staffa, sia essa di adattamento o di supporto.